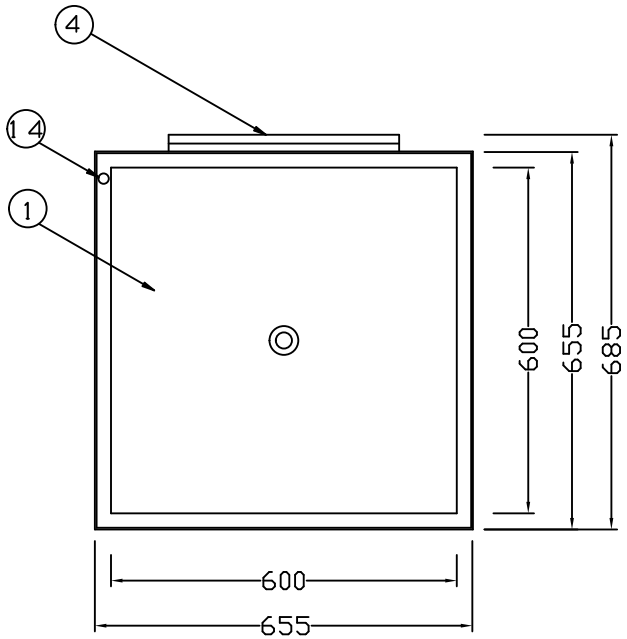

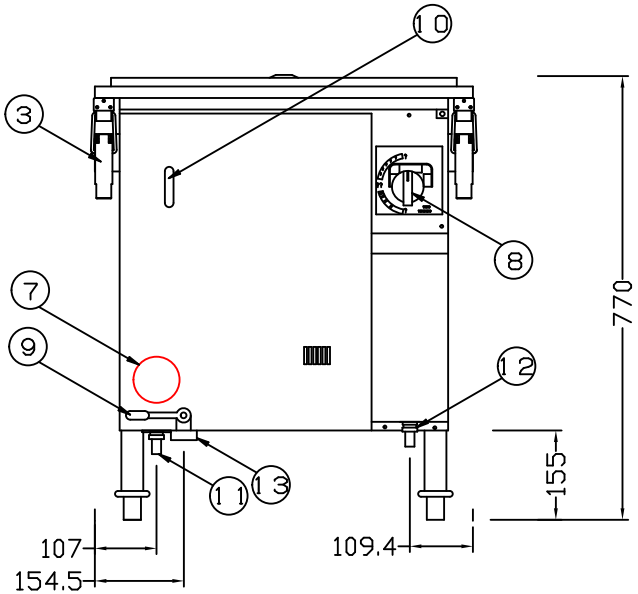

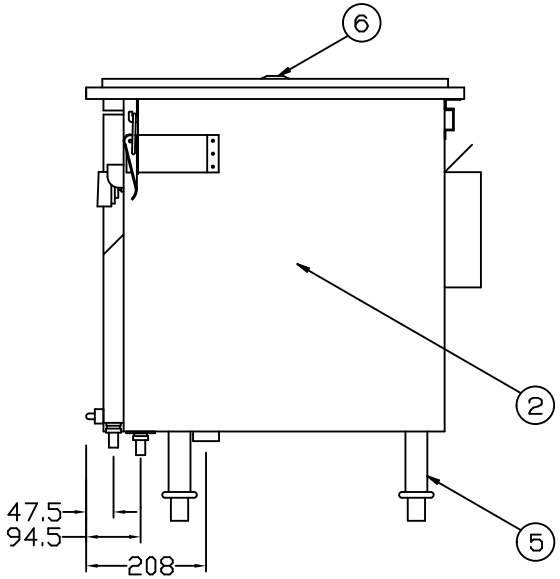

仕 様

品 名	スーパーボイラー	
型式名	SNB-2	
外形寸法(mm)	間口655×奥行685(655)×高さ770	
製品重量	総重量約70kg(本体56kg天板14kg)	
缶水量	約30リットル	
蒸気発生量	36kg/h	
点火方式	圧電スパーク点火	
給水方式	ボールタップ式自動給水	
立消え安全装置	熱電対方式	
過熱防止装置	サーモスタット方式	
ガス消費量	都市ガス	LPガス
	25,000kcal/h	2、0kg/h

符号	名 称	摘 要
1	天板(ダイス)	SUS304 t3.0
2	本体	SUS430 t1.0
3	ストッパー	SUS304
4	排気カバー	SUS430
5	アジャスト	φ38
6	蒸気吹き出し口	φ28 蒸気散らし板付属
7	給水減圧弁	JIS表示許可、日水協承認登録品
8	メーンコック	
9	排水レバー	
10	水量計	
11	給水接続口	15A(ホースエンド付属)
12	ガス接続口	RC 1/2" B(ホースエンド付属)
13	排水接続口	25A(フレキチューブ付属)
14	オーバーフロー	10A(テトロンホース付属)

*(財)日本ガス機器検査協会認証品　　意匠登録申請中
*形式認証番号 013E001012-A01
*防火性能委員会認定品
*本図ハ、天板(ダイス)1穴仕様
多数穴時ハ、別図参照

※設置上の注意　熱機器の設置については安全の為、消防法の設置基準の従って設置してください。
※改善の為、仕様及び外観を予告なしに変更することがあります。

訂正	月 日	SANPO	縮尺 1/10	品名 SNB-2	図名	承認	設計	製図	設計 2013 年 11 月 18 日 図面 No

〒572-0077 大阪府寝屋川市点野5丁目31番7号
TEL 072-828-3701　FAX 072-826-3059