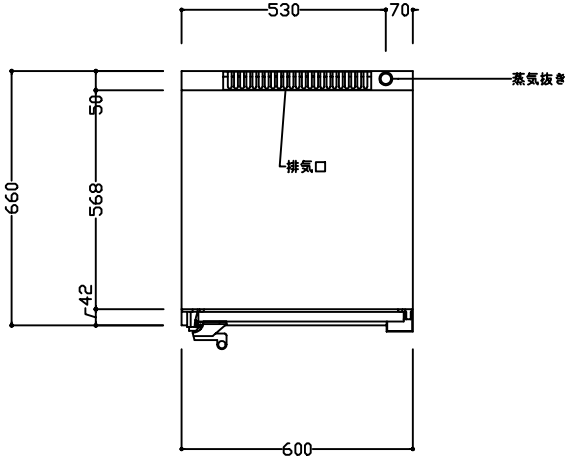

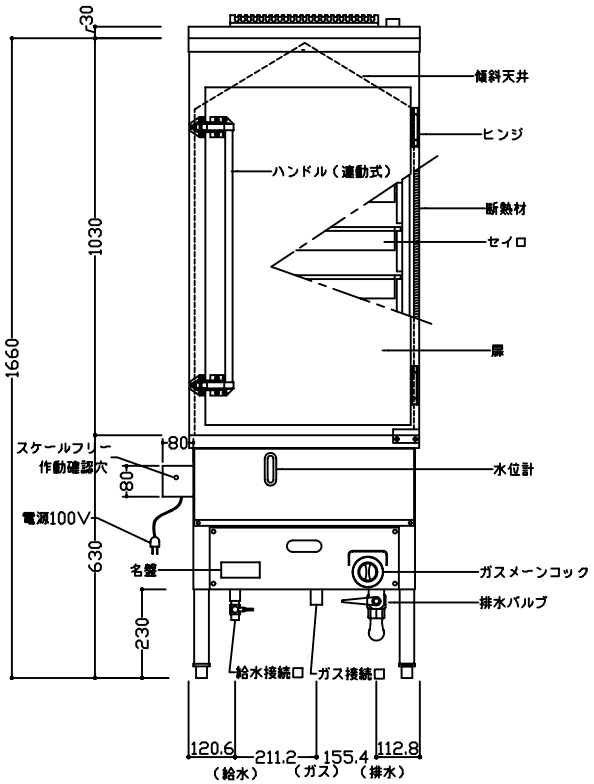

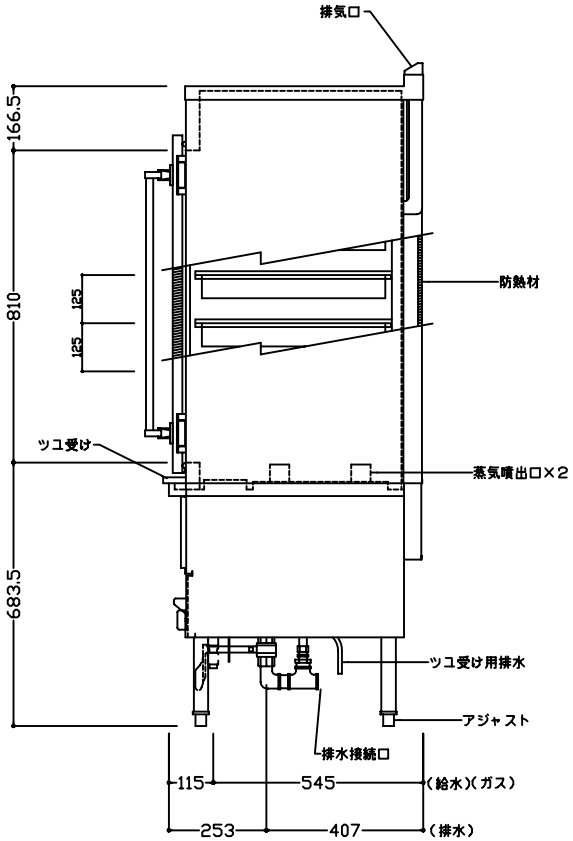

器具仕様

名　称		扉タイプ スチームボックス(蒸し器)
形　式		SBS-4（スケールフリー付）
外形寸法（mm）（W×D×H）		600×660×1660+60（バック+排気カバー）
製品重量		130Kg
スケールフリー		AC100V/5W
ガス消費量		17.4kw
LPガス		1.25Kg/h
都市ガス		15.000 KcaI/h
点火方式		圧電スパーク点火方式
給水方式		ボールタップ式自動給水
安全装置		熱電対方式立ち消え安全装置
ガス接続口		RC 1/2 B
給水接続口		15 A
排水接続口	排水バルブ	25 A
	ツユ受け用	シリコンチューブ 12φ
セイロ(ステンレス製)		6 段
セイロ有効寸法(mm)		450×475
茶 椀 蒸 し（セイロ1個当り）		約25個/約20分

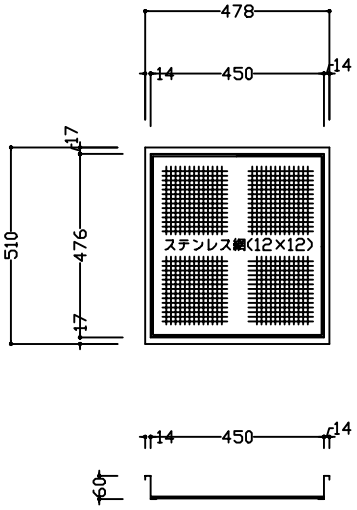

ステンレスセイロ
有効寸法450×475

訂正	月　日	三宝ステンレス工業株式会社	縮尺 1/15	品名	形式		承認	設計	製図	設計　年　月　日
		SANPO		蒸し器（扉付）	SBS-4（スケールフリー付）					図面 No

〒572-0077 大阪府寝屋川市点野5丁目31番7号
TEL 072-828-3701　FAX 072-826-3059