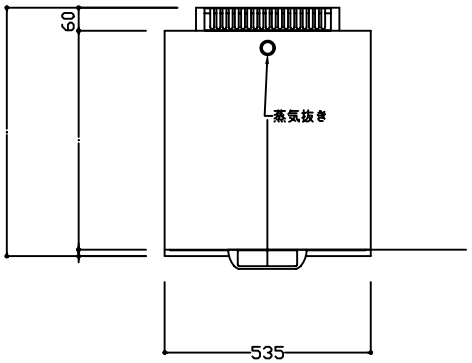

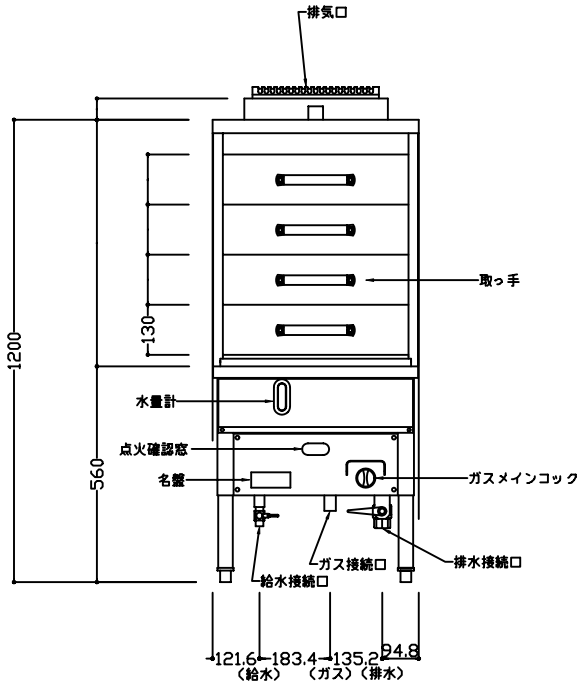

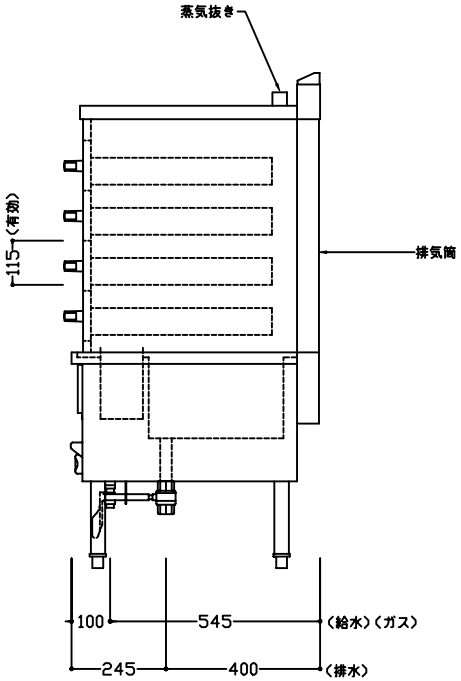

器具仕様

名　　称	引き出し式スチームボックス(蒸し器)
形　　式	ＳＢＳ－３
外形寸法 (mm) (W×D×H)	535×645×1200+85(バック+排気カバー)
製品重量	86Kg
ガス消費量	12.5Kw
ＬＰガス	0.78kg/h
都市ガス	10800KcaI/h
点火方式	圧電スパーク点火方式
給水方式	ボールタップ式自動給水
安全装置	熱電対方式立ち消え安全装置
ガス接続	RC 1/2 B
給水接続	15 A
排水接続	25 A
引き出し	4杯
引き出し有効寸法(mm)	410×480×115(W×D×H)
茶椀蒸し (引き出し1杯当り)	約20個/約20分

訂正	月　日	SANPO	三宝ステンレス工業株式会社 〒572-0077 大阪府寝屋川市点野5丁目31番7号 TEL 072-828-3701　FAX 072-826-3059	縮尺 1/15	品名 蒸し器（引き出し式）	形式 SBS-3	承認	設計	製図	設計　年　月　日 図面 No